UPLIFTING COMPANY
AUTOP STENHOJ

Major 7230

Pont élévateur à 4 colonnes, électro-hydraulique, capacité 7,2 t

Utilisation

- ☐ Réception
- ☐ Réparation & maintenance

Recommandations / Homologations

- ☐ Renault

Description:

Colonnes:

- ☐ Dispositif de blocage excentrique intégré
- ☐ Dispositif de sécurité en cas de rupture de tuyau
- ☐ Système d'obstruction
- ☐ Système de parcage pneumatique dans des cliquets réglables en hauteur
- ☐ Groupe moto-pompe avec moteur sous huile et commande sur la colonne arrière gauche
- ☐ Commande à boutons-poussoirs avec signal sonore
- ☐ Cylindre hydraulique en-dessous du chemin gauche
- ☐ Levage et descente par un système de câbles en acier et de poulies de renvoi
- ☐ Dispositif de descente d'urgence

Structure de levage:

- ☐ Chemins de roulement, un réglable transversalement sur une traverse stable (posés sur le sol)
- ☐ Chemins de roulement préparés pour les crics d'essieu AUTOPSTENHOJ

Couleur standard:

- ☐ Chemins et colonnes: gris RAL 7016
- ☐ Rampes: rouge RAL 3020

Variantes:

- ☐ Versions pour différents voltages disponibles
- ☐ Rampes d'accès et butées disponibles pour une installation posée sur sol ou encastrée dans le sol
- ☐ S = chemins lisses
- ☐ G = chemins galvanisés
- ☐ 60 = chemins de 6.000 mm

Options:

- ☐ Boulons d'ancrage
- ☐ 2ème commande
- ☐ Éclairage LED
- ☐ Jeu de rallonges 385 mm pour rampes d'accès
- ☐ Jeu de deux rallonges des chemins (0,5 m)

Couleurs spécials sur demande!

Scanner le code QR pour obtenir des informations détaillées sur le produit.

Plus d'informations:
www.autopstenhoj.com

AUTOPSTENHOJ GmbH
Sandkampstraße 90
D-48432 Rheine
+49 5971 8602-02
info@autopstenhoj.com

AUTOPSTENHOJ GmbH
Barrit Langgade 188-190
DK-7150 Barrit
+45 76 82 13 30
info@autopstenhoj.com

Données techniques	
Capacité de levage	7.200 kg
Course	1.670 mm
Hauteur de travail	1.840 mm
Temps de montée / descente	env. 40 / 58 sec.
Groupe moto-pompe	3 kW
Branchement	3x230 / 400V – 50 Hz – 25 / 16 A

Structure de levage – chemins de roulement	
Longueur totale	7.280 mm
Longueur des chemins de roulement utilisable	6.000 mm
Empattement min. – max.	variable
Largeur de la plateforme- Mesures dépendant de la longueur de plateforme	630 mm
Distance entre les chemins	725 – 1.210 mm
Hauteur d'accès	170 mm
Largeur entre colonnes	3.000 mm
Largeur totale - extérieur de plaques de base	3.432 mm
Hauteur	2.235 mm

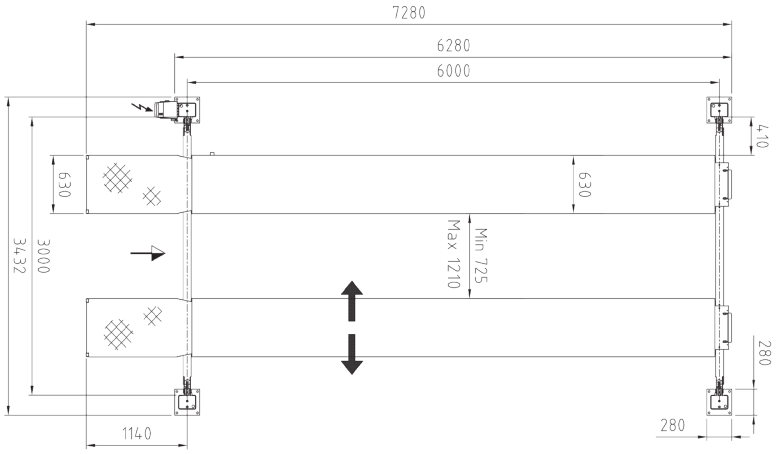

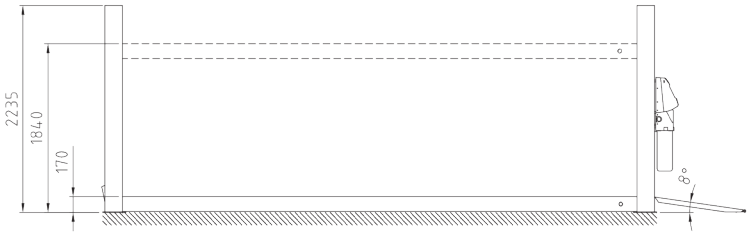

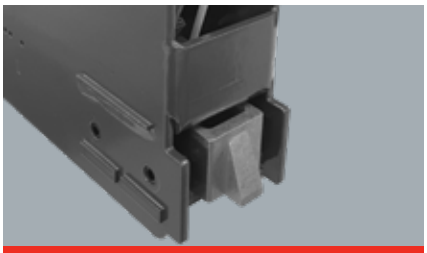

Loquet pour position de parking

Contrôle et groupe hydraulique sur la colonne arrière de gauche

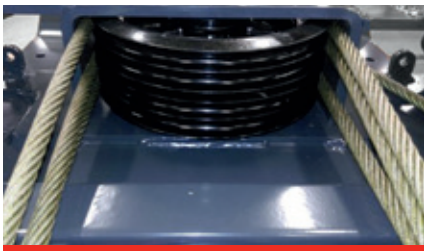

Poulie de déviation avec câbles en acier

Les illustrations sont à titre indicatif et optionnelles. Les modifications de conception et des données techniques sont réservées. Edition 09/2022.