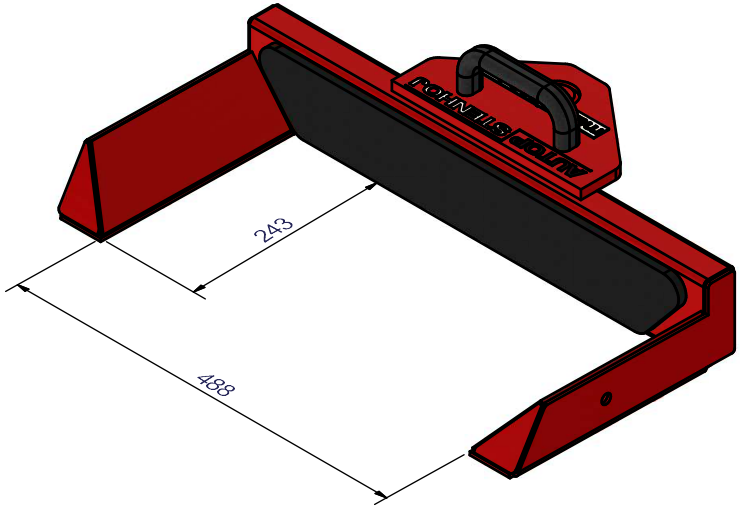

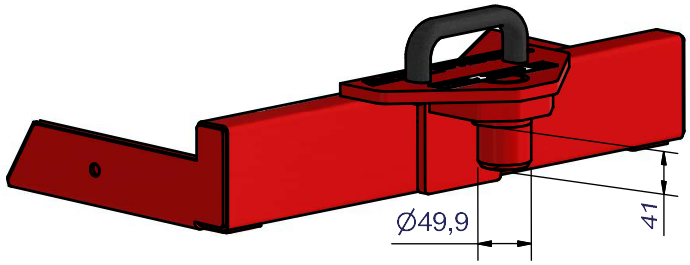

AUTOP STENHOJ UPLIFTING COMPANY				DIN ISO 2768 m - K		Blattgröße A3	Maßstab 1 : 5
							Masse 14.3 kg
					Datum	Name	**Radgreifer 1500 kg kpl.**
				Ersteller	12.02.2024	Tietmeyer	
				Freigabe			Zusammenbau
				Schutzvermerk zur Beschränkung der Nutzung von Dokumenten nach DIN ISO 16016			**3003653_Maßskizze-Website** Blatt - von -
Rev.	Änderung	Datum	Name	TBR: 003	DE	EDV Nr. 3003653_Maßskizze-Website.idw	Revision: -