UPLIFTING COMPANY

AUTOP STENHOJ

Biglift 2.55 Saav 145

Serienausstattung:
min. ca. 98 mm
max. ca. 145 mm
(andere Steckpilze auf Anfrage)

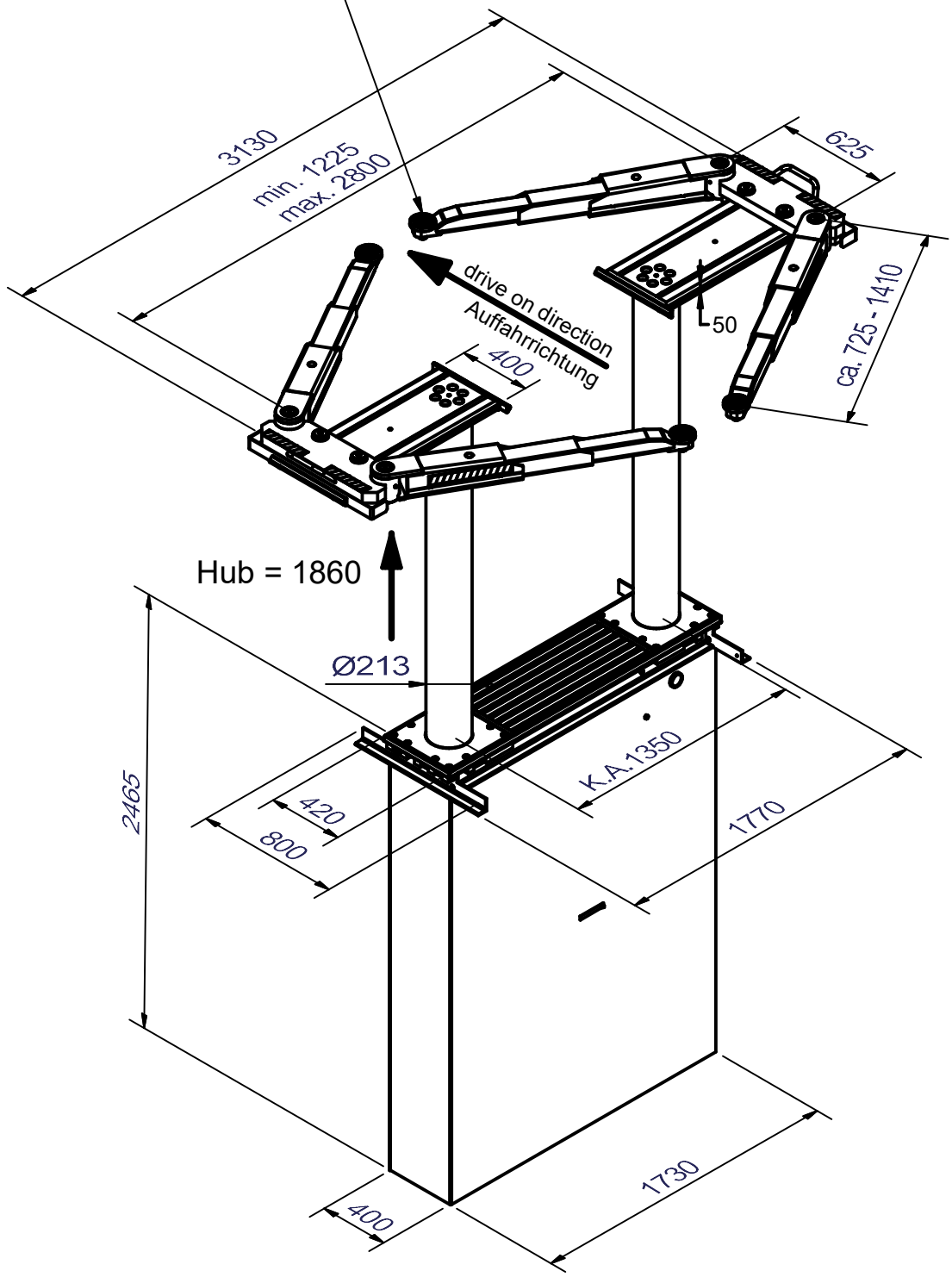

Konstruktionsänderungen vorbehalten * Stand 15.07.2024

Maßskizze incl. Angaben der Überfahrhöhen

Prospekt-10275-21204.idw