Masterlift 2.35 NxT Pv 160-220 xy VW

Elektrohydraulische 2-Stempel-Hebebühne 3,5 t mit Flachträgerlastaufnahme

UPLIFTING COMPANY AUTOP STENHOJ

VAS 5246A I ASE45504501000:
20012129

Bestell-Nr.	Artikel-Nr.	#	Bestandteil der Freigabe gemäß Bestell-Nr. 20012129:
20012129	14107	1	Flachträgerlastaufnahme 2.35 Pv 160-220 - Vollstahl, spritzverzinkt und lackiert RAL 9006, mit Alu-Aufnahmeplatten inkl. xy-Schieber
	14050	1	Hubeinheit ML 2.35 NxT, Ø140 mm, KA 1550, Hub 1915 mm, mit Aluminium-Abdeckung und Satz Kolbenstützbodenplatten
	12561	1	VW-Spezifikation VAS 5246A
	11063	1	Elektro-Anschlussleitungen 10 m
	12033	1	Umweltschonende Hydraulikflüssigkeit 10 ltr
	11104	1	Satz von 2 magnetischen Ablageschalen
	11103	1	Dokumentenhalter

Die Masterlift 2.35 NxT Pv ist optimal für die **schnelle und bequeme Fahrzeugaufnahme** geeignet.
Die Premium-Flachträger sind aus sehr starkem und steifem Vollmaterial gefertigt, was ein **hohes Maß an Stabilität** gewährleistet. Sie sind spritzverzinkt und lackiert. Das sieht nicht nur gut aus, es funktioniert auch gut!
Die Flachträger, die in der Premium-Version **standardmäßig mit xy-Funktion** daherkommen, machen die Masterlift 2.35 NxT zum perfekten Helfer in Ihrer Werkstatt.
Die **handlichen, rutschfesten und formschlüssigen Gummiauflagen** gewährleisten eine punktgenaue Aufnahme des Fahrzeugs.
Auch die **starken Zylinder** mit Durchmesser 140 mm sind auf langlebige Funktionalität ausgelegt und runden das hohe Qualitätsniveau, das einen **geringen Wartungsaufwand** gewährleistet, noch weiter ab.
Selbst bei Stromausfall lässt sich die Hebebühne dennoch dank pneumatischem Notablass problemlos absenken.
Die **optisch wie technisch gleichermaßen überzeugende Steuerung** ergänzt das Bild der Masterlift 2.35 NxT Pv perfekt.

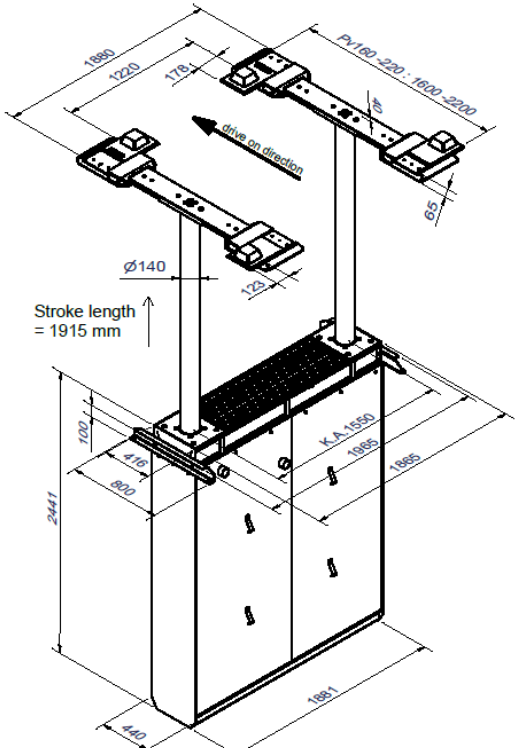

Standardlackierung:
Pv Premium: spritzverzinkt und lackiert in RAL 9006

Optionen:
Gummiaufnahmen in unterschiedlichen Höhen

Einbauvarianten:
Fußbodenaufliegender Einbau
Deckeneinbau

Optional erhältlich:
Selbsttragende Ausführung, ohne Belastung des Wannenbodens

Nicht im Freigabeumfang enthalten, bitte separat bestellen:
Tragrahmen:
Standard: komplett feuerverzinkt

Unterwanne:
Standard: lackiert
Optional: feuerverzinkt oder kunststoffbeschichtet

Anpassung an vorhandene Wanne auf Anfrage